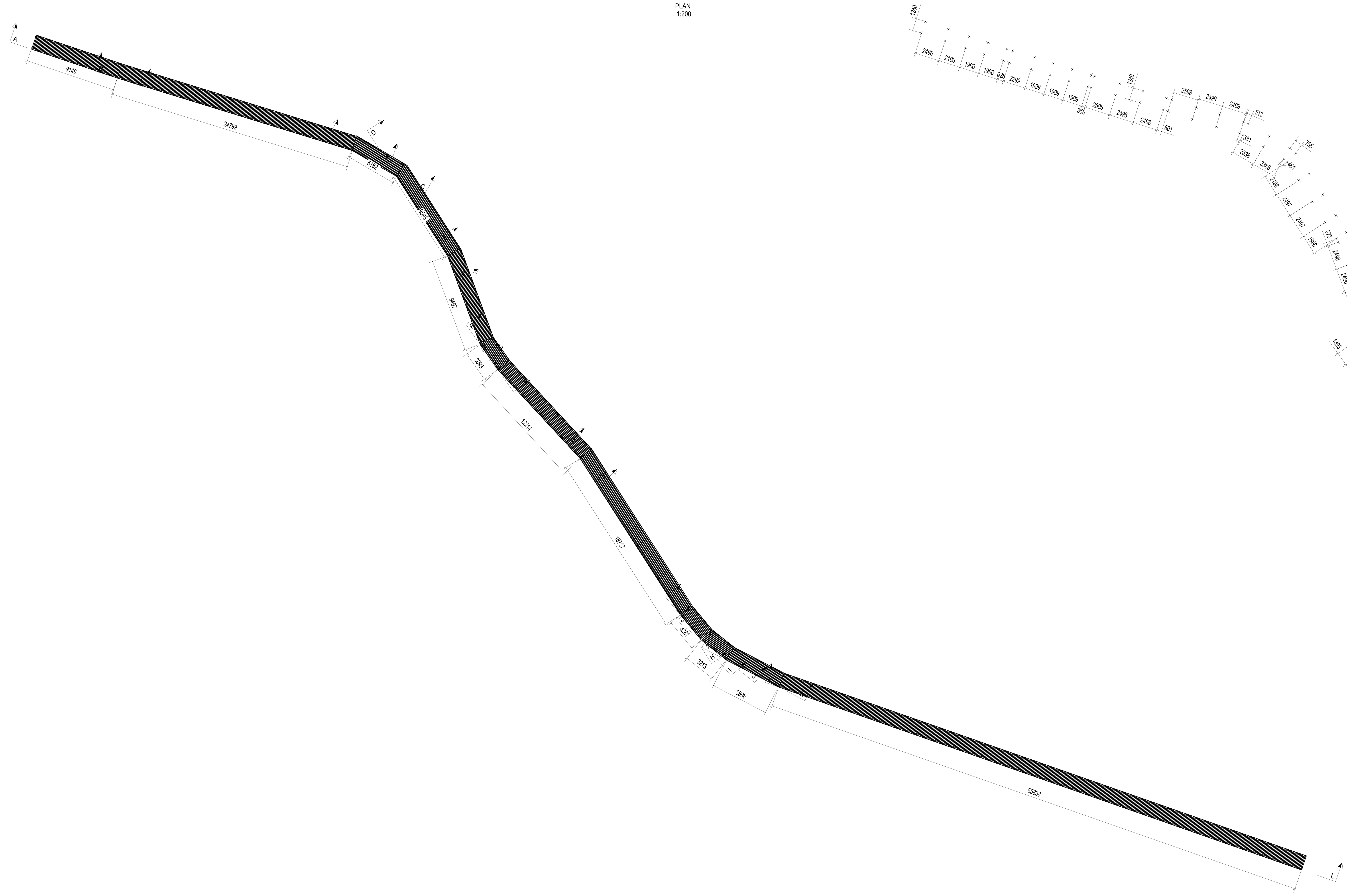

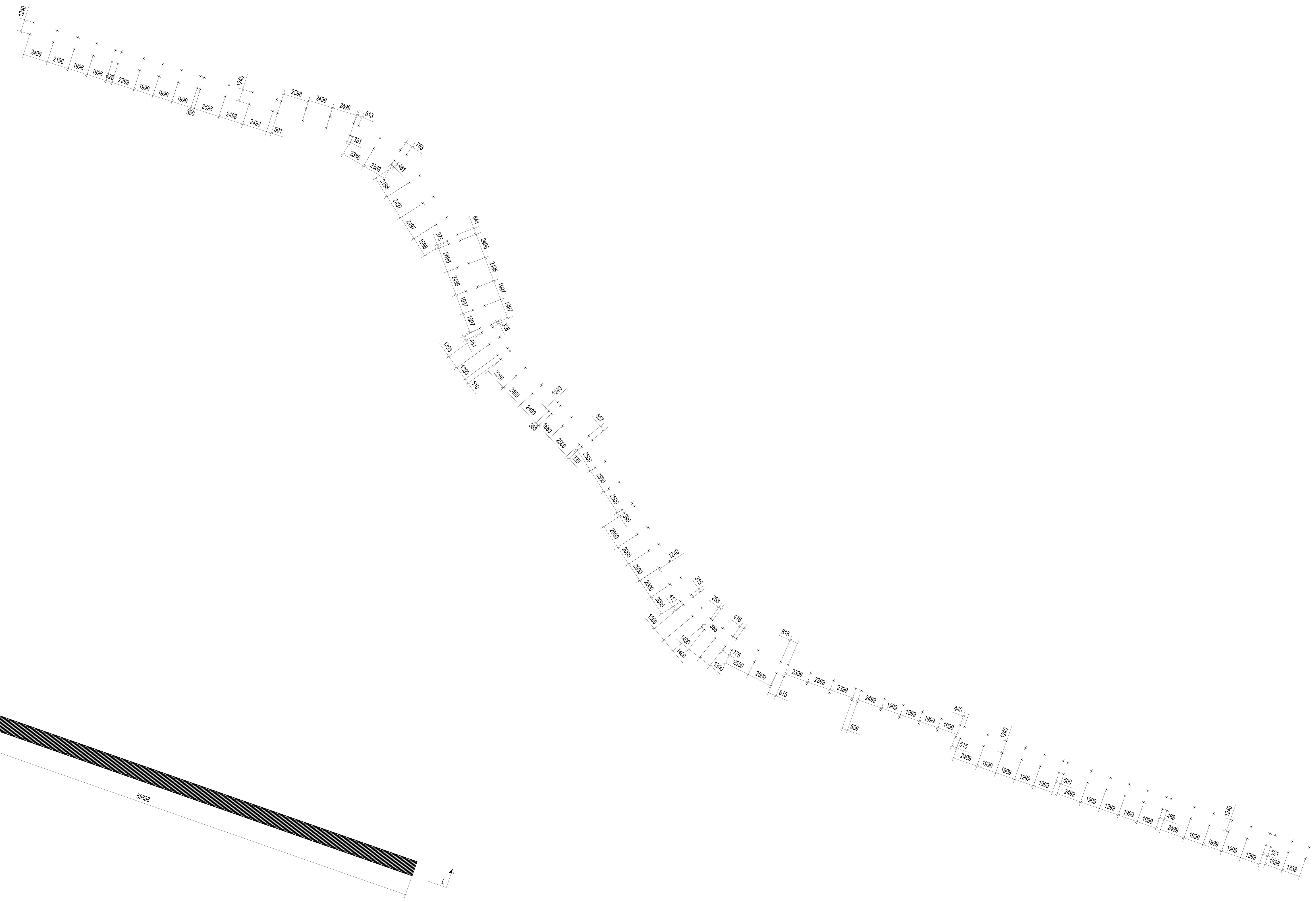

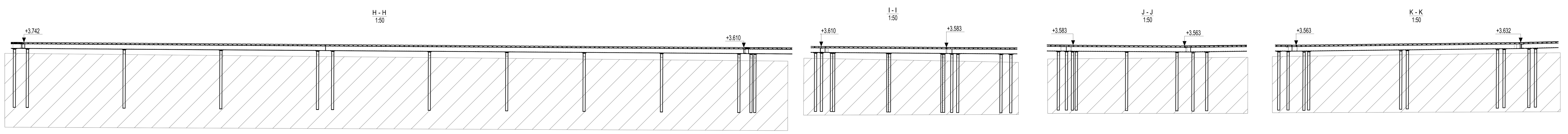

SIA "SAND ENGINEER",
Reģ.Nr. 44103110165,
Būvkomersantu Reģ.Nr.: 13675
t: +371 28390565,
e-mail: siasandengineer@gmail.com

Būvprojekta nosaukums:

LAIPAS PĀRBŪVE

Būvobjekta adrese: **JŪRMALAS IELA 2 SALACGRĪVA, SALACGRĪVAS NOVADS**

PASŪTĪJUMA NR.: LĪGUMS Nr. : 3-25.1/16

PASŪTĪTĀJS: SALACGRĪVAS NOVADA DOME, REĢ. NR.:90000059796

SASKAŅOTS: SALACGRĪVAS NOVADA DOME, REĢ. NR.:90000059796

BŪPROJEKTA DAĻAS VADĪTĀJS MĀRTIŅŠ NIKĀZIS:

LAPAS TEHNISKAIS IZSTRĀDĀTĀJS: MĀRTIŅŠ SMILTS

LAPAS SATURS:

LAIPAS PLĀNI UN GRIEZUMI

DATUMS: 2017. GADA 19.JŪNIJS	ARHĪVA REĢISTR. NR.: 1_17_014		RAS. NR. BK-03	MARKA BK
	MĒROGS: 1:200 1:50	STADIJA: BP	LAPAS: 4	LAPA NR.: 3
			LAPAS CAUR. NR.:	